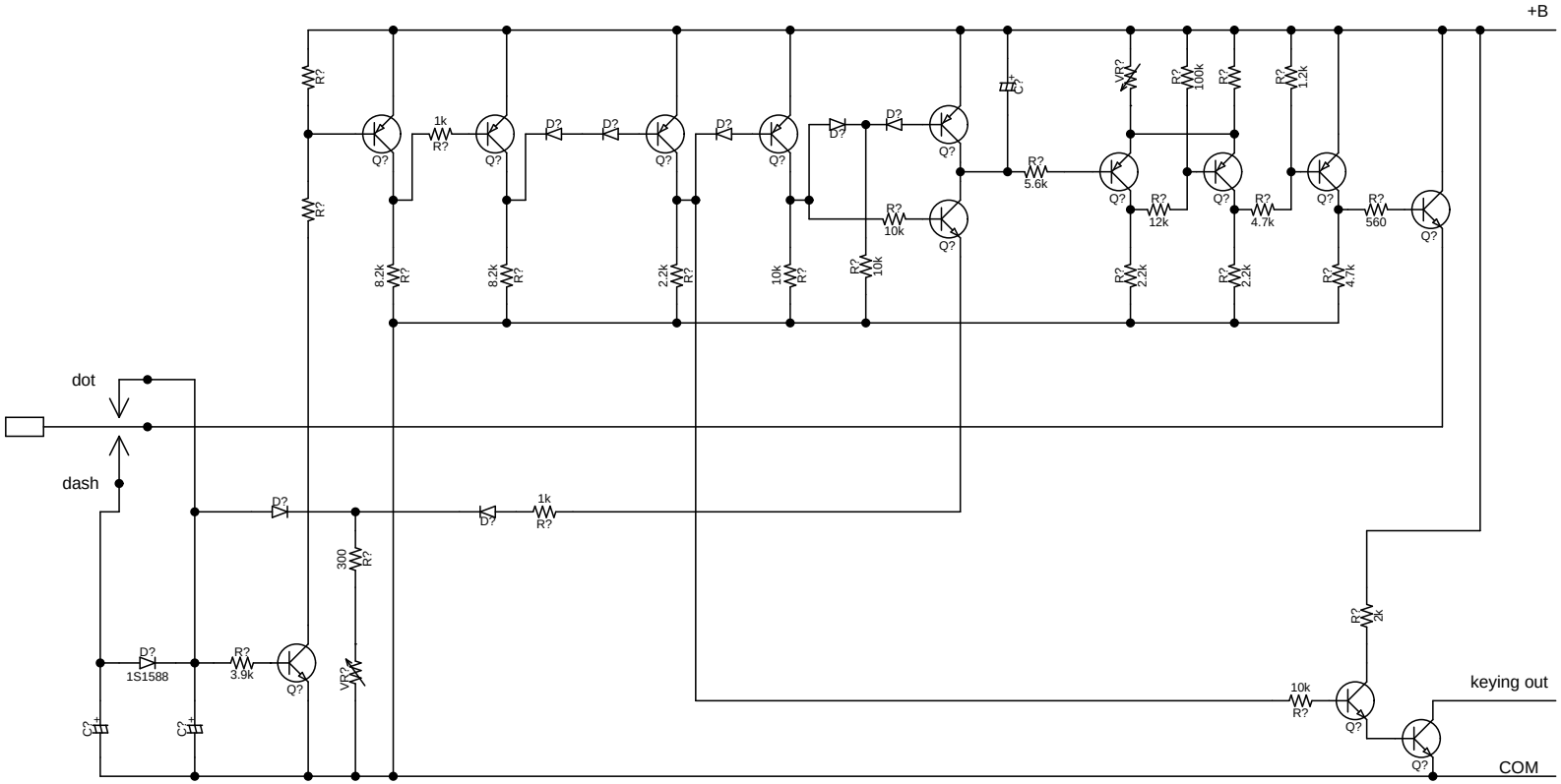

２代目エレキー回路図

２００７／０７／１８　作成